ԾԱԾԿԵՐԻ ՈՒԺԵՂԱՑՈՒՄԸ

ԿՏՐՎԱԾՔ Ա - Ա

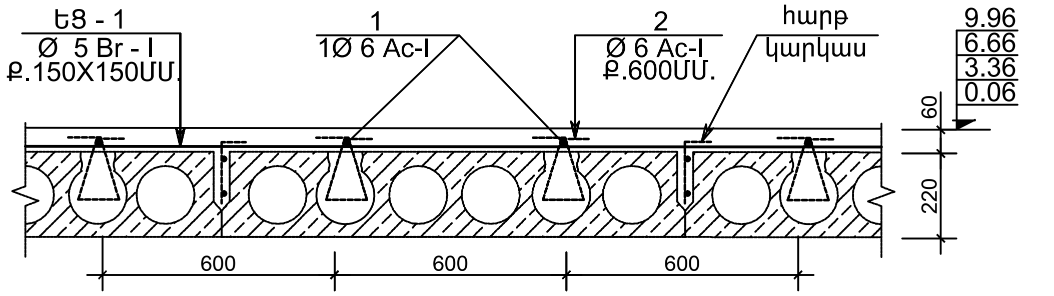

ԿՏՐՎԱԾՔ Բ - Բ

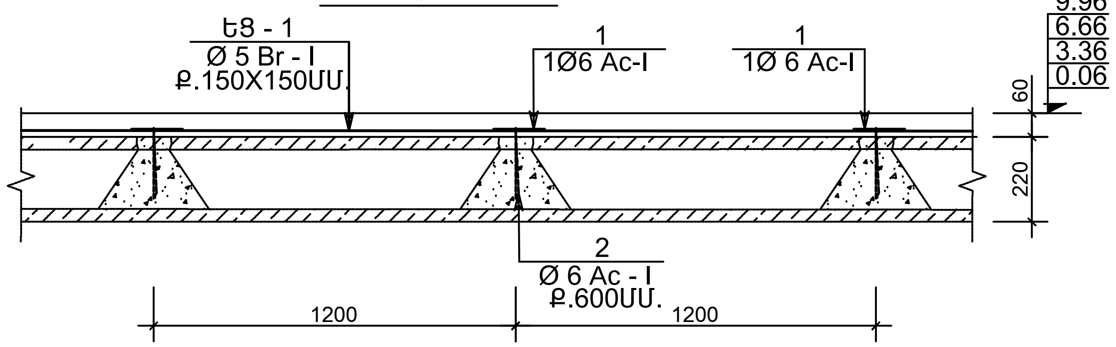

ԿՏՐՎԱԾՔ Գ - Գ

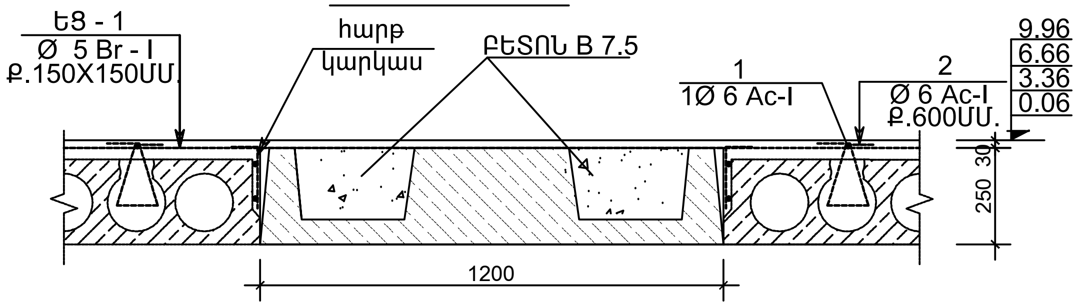

ԿՏՐՎԱԾՔ Ե - Ե

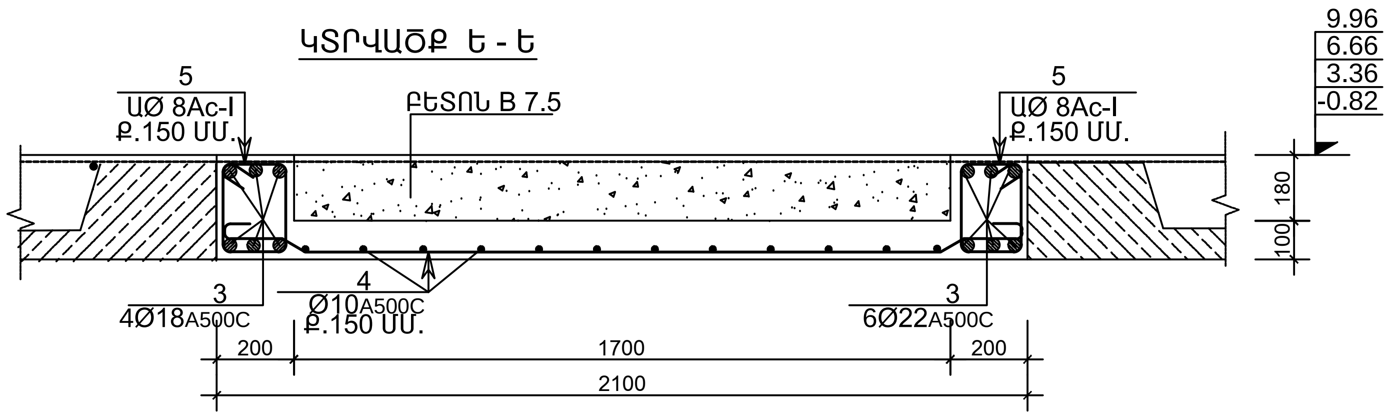

ՀԱՐԹ ԿԱՐԿԱՍ G= 11,50ԿԳ

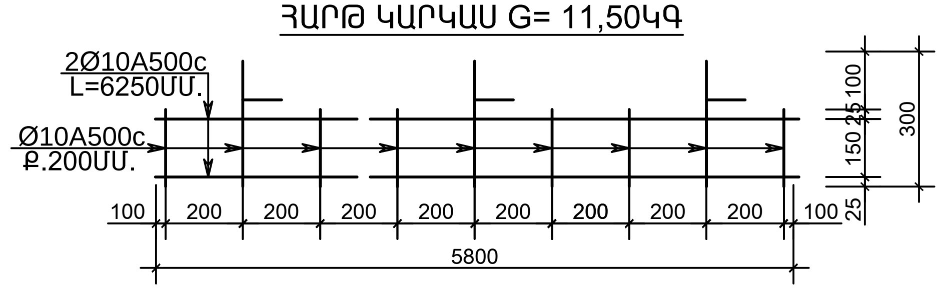

ԵՌԱԿՑԱԾ ԱՄՐԱՆԱՅԻՆ ՑԱՆՑ

ԵՑ - 1 / ՔԱՇԸ 1ՄՄ=2.00 ԿԳ /

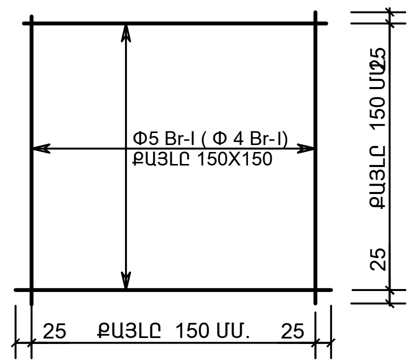

ԴԻՐՔ	ԷՍՔԻԶ
1	300
2	100 100 150 150 100
5	320 250 150 220

ՆՅՈՒԹԵՐԻ ԾԱԽՍԻ ՄԱՍՆԱԳԻՐ

ԴԻՐՔ	ՆՇԱՆԱԿՈՒՄ	ԱՆՎԱՆՈՒՄ	ՔԱՆԱԿ ՀԱՏ	ԷԼԵՄԵՆՏԻ ՔԱՇԸ	ԷԼԵՄ.ՔԱՇԸ ԿԳ	
		ԾԱԾԿԵՐԻ ՈՒԺԵՂԱՑՈՒՄԸ				
		0.00,3.30, 6.60 և 9.90 Մ ՆԻՇԵՐԻ ՎՐԱ				A500c 5635 Ac-I 760 Br - I 8000
1		Ø 6Ac-I L = 300ՄՄ.	3800	0.07ԿԳ.	266	
2		Ø 6 Ac-I L = 600ՄՄ.	3800	0.13ԿԳ.	494	
	ՀԱՐԹ ԿԱՐԿԱՍ	Ø 10 A500c L = 5800ՄՄ.	490	11.50ԿԳ.	5635	
	ԵՑ - 1	Ø5Br-I/150X150/ ∑ S=4000 Մ².		2.00ԿԳ.	8000	
		ԲԵՏՈՆ B 25ԴԱՍԻ, V=205Մ³.				
		ԹԵԹԵՎ ԲԵՏՈՆ B 12.5ԴԱՍԻ, V=29.0Մ³.				
		ՄԻԱՁ. Ե/Բ ՍԱԼ				A500c 275x4=1100 Ac-I 32x4=128 ՊՈՂ. 31x4=124
3		Ø 22 A 500c L = 6000 ՄՄ.	12	18.0ԿԳ.	216	
4		Ø 10 A500c L = 95ԳԾ.Մ.	-	-	59	
5		Ø 8 Ac - I L = 940ՄՄ.	80	0.40ԿԳ.	32	
	ՄՆ-1	-100x16 L = 100 ՄՄ.	24	1.30ԿԳ.	31	
		ԲԵՏՈՆB 25 V =1.0x4=4.0 Մ³				
		ԹԵԹԵՎ ԲԵՏՈՆB 12.5 V =0.9x4=3.6 Մ³				

ՄՆ-1

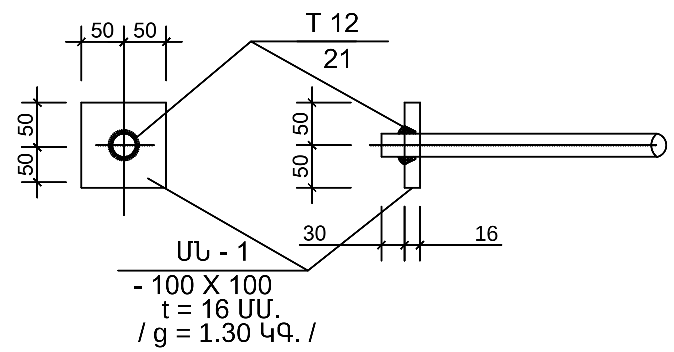

ԲԱՑԱՏՐԱԳԻՐ

1.ԾԱԾԿԵՐԸ ԱՄՐԱՆԱՎՈՐԵԼՈՒՑ ՀԵՏՈ ԾԱԾԿԵՐԸ ՄԱՔՐԵԼ ՓՈՇՈՑ և ԲԵՏՈՆԱՑՈՒՄԸ ԿԱՏԱՐԵԼ B 25 ԴԱՍԻ ՄԻՋԻՆ ԽՏՈՒԹՅԱՆ `Y= 1800ԿԳ/Մ³ ԲԵՏՈՆՈՎ :

2.ԾԱԾԿԻ ՍԱԼԵՐՈՒՄ ԱՆՑՔԵՐ ԲԱՑԵԼՈՒՑ ՀԵՏՈ ԾԱԾԿԻ ՍԱԼԻ ՏՎՅԱԼ ՀԱՏՎԱԾԸ ԱՄՐԱՑՎՈՒՄ Է ԼՐԱՑՈՒՑԻՉԱՌԱՆՁԻՆ ԱՄՐԱՆԱՁՈՂԵՐՈ,ԱՄՐԱԿԱՊՎՈՒՄ ՑԱՆՑԻ ՀԵՏ և ԲԵՏՈՆԱՑՎՈՒՄ Ե/Բ ՍԱԼԻ ՀԵՏ ՀԱՄԱՏԵՂ:

3.ՀԱԿԱՀՐԴԵՀԱՅԻՆ ՊԱՏԸ ԻՐԱԿԱՆԱՑՎՈՒՄ Է ԲԵՏՈՆԵ ԲԼՈԿՆԵՐՈՎ 400X 200X 200 ՄՄ ՈՐՈՆՔ ԱՄՐԱՆԱՎՈՐՎՈՒՄ ԵՆ Ø12 A500c ԱՄՐԱՆԱՁՈՂԵՐՈՎ ՀՈՐԻԶՈՆԱԿԱՆ և ՈՒՂՂԱՁԻԳ ՈՒՂՂՈՒԹՅՈՒՆՆԵՐՈՎ 400 ՄՄ ՔԱՅԼՈՎ

§î²ìðàê» ՍՊԸ	ՆԳԾ	Է.ՀԱՐՈՒԹՅՈՒՆՅԱՆ		ՀՀ ԳԵՂԱՐՔՈՒՆԻՔԻ ՄԱՐԶԻ ՃՈԼԱՔԱՐ ՀԱՄԱՅՆՔԻ ԹԻՎ 2 ԴՊՐՈՑԻ ՀԻՄՆԱՆՈՐՈԳՄԱՆ ՆԱԽԱԳԻԾ
	ՃԱՐՏԱՐԱԳԵՏ	Հ.ԿԱՐԱՊԵՏՅԱՆ		
	ՊԱՏՎԻՐԱՏՈՒ «ՀՀ ՔԱՂԱՔԱՇԻՆՈՒԹՅԱՆ ՆԱԽԱՐԱՐՈՒԹՅԱՆ ԾԻԳ» ՊՀ			ԿՈՆՍՏՐՈՒԿՏՈՐԱԿԱՆ ՄԱՍ ՄԱՍՆԱՇԵՆՔ«1» — Փուլ: ԱՆ, Թերթ: Կ-33, Թերթեր: 87
				ԾԱԾԿԵՐԻ ՈՒԺԵՂԱՑՈՒՄԸ ԿՏՐՎԱԾՔ Ա - Ա ÷ Գ - Գ — ՊԱՏՎԵՐ ԲԼԱՇՁՔ-15/2 ԱՌ 06 ՄԱՅԻՍԻ 2015